Akce	CHODNÍK KE ŠKOLE VE VALČI		
Část	CHODNÍK A PARKOVÁNÍ SO 101		
Místo stavby	Náměstí, ulice Široká a Podbořanská, p.č. 146/3 p. č. 1332/14, 1346/8; k.ú. Valeč v Čechách [776581]	**Datum**	2/2017
Stavebník	Obec Valeč, Náměstí 119 IČ: 00255114 36453 Valeč	**Číslo zakázky**	1117b
Gen. dodavatel projektu	Ing. arch. Adéla Poubová ČKA: 04485 Náměstí 33, 364 55 Valeč IČ: 71926216	**St. PD** DSP+DPS Dokumentace pro stavební povolení + + Dokumentace pro provádění stavby	
Zodpovědný projektant části	Ing. Václav Lexa ČKAIT: 0013283 Dr. Horákové 625/3, 400 07 Ústí nad Labem	**Vypracoval** Kolektiv StockWerk	
Výkres	KARTY PRVKŮ	**Měřítko**	

Náměstí 33
364 55 Valeč
info@stockwerk.cz
+420 725 712 360
www.stockwerk.cz

Paré

Číslo výkresu

C.1.2.7

STOŽÁROVÉ SVÍTIDLO

OZNAČENÍ	M1

ROZMĚRY	průměr	výška		BAREVNOST	nosná kce		
	690	480			RAL 7043		
					ŠEDÁ		

POPIS

STOŽÁROVÉ LED SVÍTIDLO PRO OSVĚTLENÍ HLAVNÍCH CEST.
ZÁKLADNA A RAMENA: HLINÍK LITÝ POD TLAKEM
VRCHNÍ KRYT: ODSTŘEDIVĚ LITÝ HLINÍK
POVRCHOVÁ ÚPRAVA: PRÁŠKOVÁ ŠEDÁ BARVA
OPTICKÉ PRVKY: Z PC S UV OCHRANOU

PŘÍSLUŠENSTVÍ

ŠROUBOVÉ UPEVŇOVACÍ PRVKY: NEREZOVÁ OCEL. VČETNĚ VŠECH KOMPLETAČNÍCH PRVKŮ.

POZNÁMKA

CEKLOVÁ VÝŠKA LAMPY: 5 M

SCHÉMA

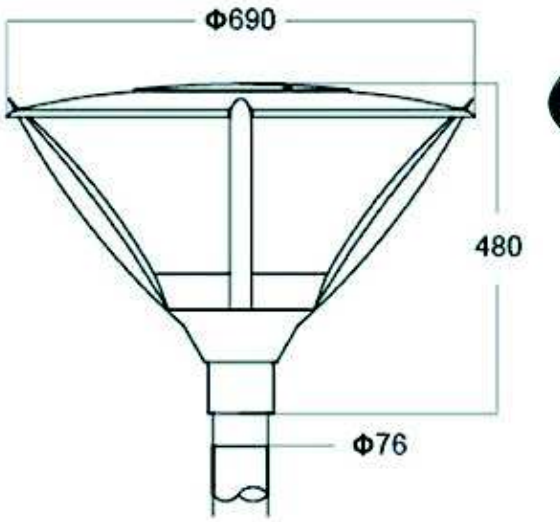

POČET		KS	3

LAVICE S OPĚRADLEM

OZNAČENÍ	M3

ROZMĚRY	šířka	výška	délka	BAREVNOST	nosná kce	SEDÁK	OPĚRADLO
	650	808	1848		RAL 7043	AKÁT	AKÁT
					GRAFITOVÁ ŠEDÁ	PŘÍRODNÍ	PŘÍRODNÍ

POPIS

PARKOVÁ LAVIČKA S OPĚRADLEM, BOČNICE TVOŘÍ ODLITKY ZE SLITINY HLINÍKU. BOČNICE SPOJENÉ DŘEVĚNÝMI DESKAMI POMOCÍ ŠROUBOVÝCH SPOJŮ Z NEREZU. KOVOVÉ ČÁSTI OŠETŘENÉ VYPALOVACÍ PRÁŠKOVOU BARVOU.

SEDÁK - 3X DESKA Z MASIVNÍHO AKÁTOVÉHO DŘEVA OBDÉLNÍKOVÉHO PRŮŘEZU (120 X 33 MM, DÉLKY 1800 MM),

OPĚRADLO - 2X DESKA Z MASIVNÍHO AKÁTOVÉHO DŘEVA OBDÉLNÍKOVÉHO PRŮŘEZU (120 X 33 MM, DÉLKY 1500 MM) A 1X DESKA Z MASIVNÍHO AKÁTOVÉHO DŘEVA OBDÉLNÍKOVÉHO PRŮŘEZU (95 X 33 MM, DÉLKY 1500 MM), PŘIPEVNĚNÉ K NOSNÉ KONSTRUKCI VRUTY Z NEREZU.

PŘÍSLUŠENSTVÍ

KOTVENÍ POD ZPEVNĚNÉ PLOCHY DO BETONOVÉHO ZÁKLADU (BETON C20/25) POMOCÍ ZÁVITOVÝCH TYČÍ 4X M8X165 (CHEMICKÁ KOTVA). VČETNĚ VŠECH KOMPLETAČNÍCH PRVKŮ.

POZNÁMKA

HMOTNOST 32 KG

SCHÉMA

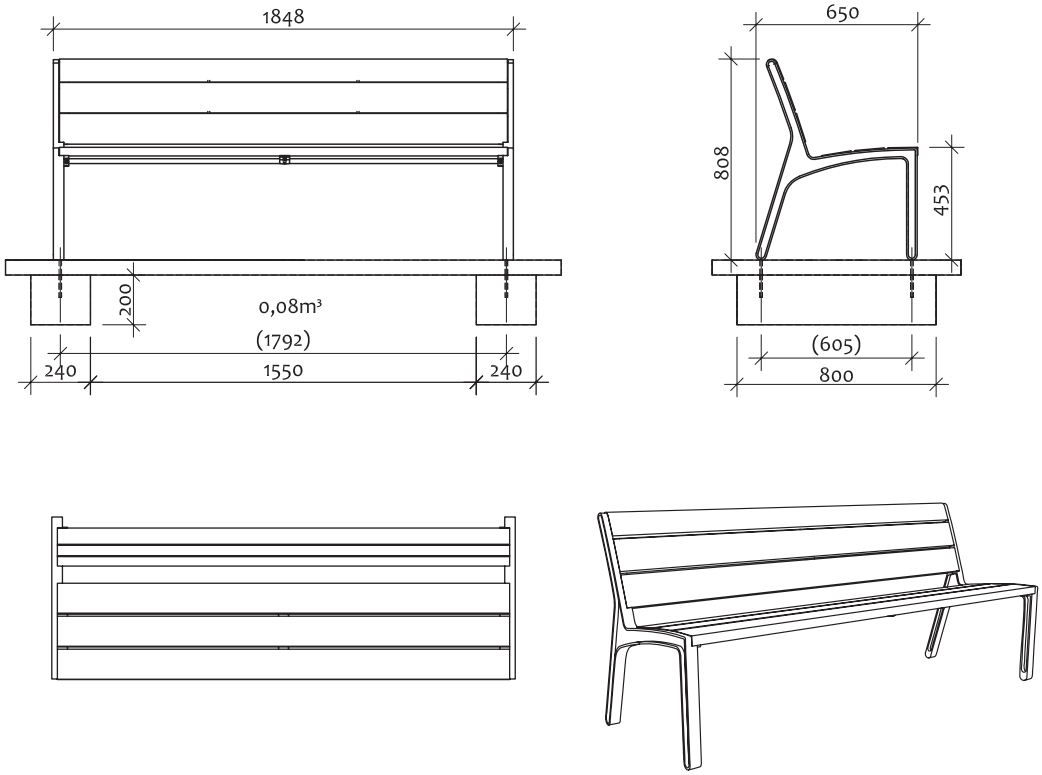

POČET		KS	6

DOPRAVNÍ ZNAČKA IP 12+O1

OZNAČENÍ	M7

VYHRAZENÉ PARKOVIŠTĚ PRO INVALIDY

ROZMĚRY	šířka	výška		BAREVNOST	nosná kce		
	500	700					
					POZINK		

POPIS	
	DOPRAVNÍ ZNAČKA V ROZMĚRU, KONSTRUKCI A UŽITÍ RETROREFLEXNÍCH MATERIÁLŮ V SOULADU S PŘÍSLUŠNÝMI TECHNICKÝMI NORMAMI. MATERIÁL - POZINKOVANÝ PLECH Z CELOLISOVANÉ KONSTRUKCE S DVOJITÝM ZTUŽENÝM OHYBEM PO CELÉM OBVODU ZNAČKY.

PŘÍSLUŠENSTVÍ		POZNÁMKA	
	KOTVÍCÍ PATKA - ODLITEK Z HLINÍKOVÉ SLITINY PRO UKOTVENÍ SLOUPKU O PRŮMĚRU 60. DO BETONOVÉ PATKY 170/170/180 (BETON C20/25) POMOCÍ TŘEMI ŠROUBY. VČETNĚ VŠECH KOMPLETAČNÍCH PRVKŮ.		HMOTNOST: 2 KG VÝŠKOVÉ UMÍSTĚNÍ: SPODNÍ OKRAJ 1,2 M NAD TERÉN

SCHÉMA

POČET		KS	1

PARKOVÝ STŮL

OZNAČENÍ	M8

ROZMĚRY	šířka	výška	délka	BAREVNOST	nosná kce	DESKA	
	710	720	1820		RAL 7043	AKÁT	
					GRAFITOVÁ ŠEDÁ	PŘÍRODNÍ	

POPIS

PARKOVÝ STŮL. NOSNÁ KONSTRUKCE BOČNICE ZE SVAŘENÝCH TRUBEK OBDÉLNÍKOVÉHO PROFILU 70 X 50 X 3 A VÝPALKŮ Z OCELOVÉHO PLECHU TLOUŠŤKY 8 A 5 MM. OCELOVÁ KONSTRUKCE BOČNIC JE OPATŘENA OCHRANNOU VRSTVOU ZINKU A PRÁŠKOVÝM VYPALOVACÍM LAKEM.
KONSTRUKCE JE SPOJENÁ S DŘEVĚNÝMI DESKAMI POMOCÍ ŠROUBOVÝCH SPOJŮ Z NEREZU.
DESKA STOLU TVOŘENÁ 6 DESKAMI Z MASIVNÍHO DŘEVA AKÁTOVÉHO DŘEVA OBDÉLNÍKOVÉHO PRŮŘEZU 110 X 33, DÉLKY 1800.

PŘÍSLUŠENSTVÍ

KOTVENÍ POD ZPEVNĚNÉ PLOCHY DO BETONOVÉHO ZÁKLADU (BETON C20/25) POMOCÍ ZÁVITOVÝCH TYČÍ M12 (CHEMICKÁ KOTVA). VČETNĚ VŠECH KOMPLETAČNÍCH PRVKŮ.

POZNÁMKA

HMOTNOST 46 KG

SCHÉMA

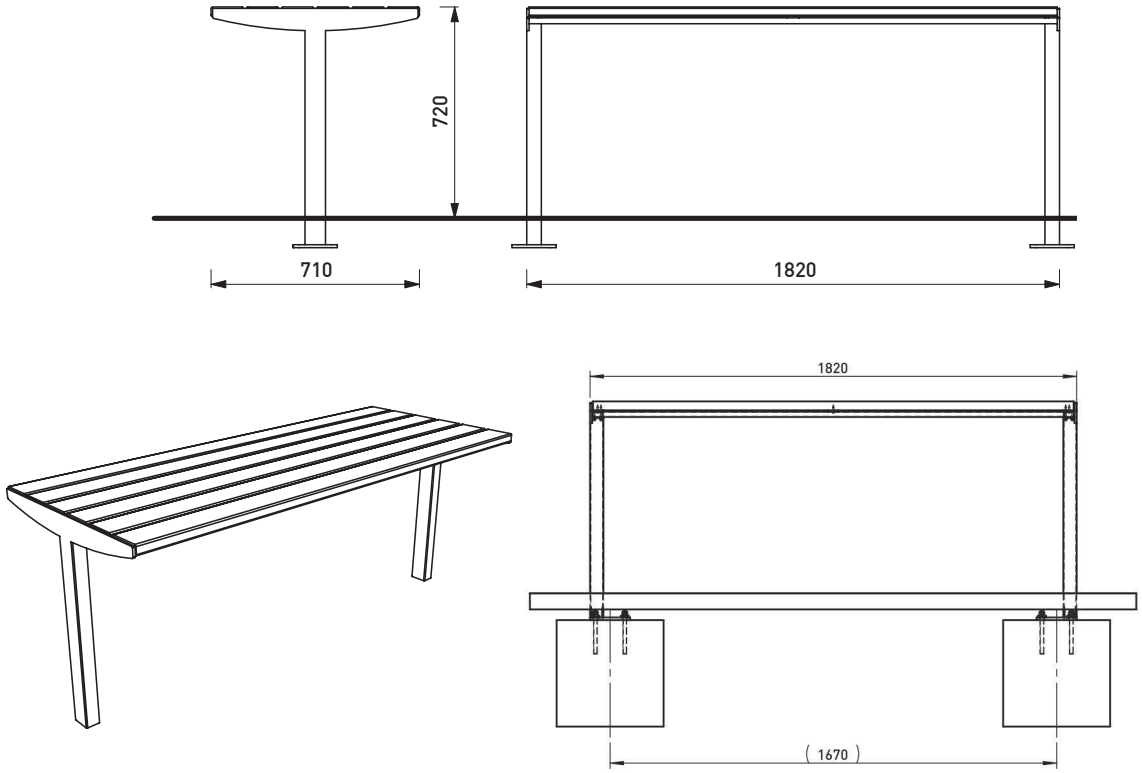

POČET		KS	2

STOJAN NA KOLA

OZNAČENÍ	M9

ROZMĚRY	šířka	výška	délka	BAREVNOST	nosná kce		
	60	1100	600		RAL 7043		
					GRAFITOVÁ ŠEDÁ		

POPIS	OCELOVÁ KONSTRUKCE - SVAŘENEC Z L-PROFILU 60 X 60 X 3 A PLECHOVÝCH VÝPALKŮ TLOUŠŤKY 10 MM. KONSTRUKCE OPATŘENA OCHRANNOU VRSTVOU ZINKU A PRÁŠKOVÝM VYPALOVACÍM LAKEM. CELKOVÁ VÝŠKA 1100 A DÉLKA 600.

PŘÍSLUŠENSTVÍ	KOTVENÍ POD ZPEVNĚNÉ PLOCHY DO BETONOVÉHO ZÁKLADU (BETON C20/25) POMOCÍ ZÁVITOVÝCH TYČÍ M12 (CHEMICKÁ KOTVA). VČETNĚ VŠECH KOMPLETAČNÍCH PRVKŮ.	POZNÁMKA	HMOTNOST 18 KG

SCHÉMA

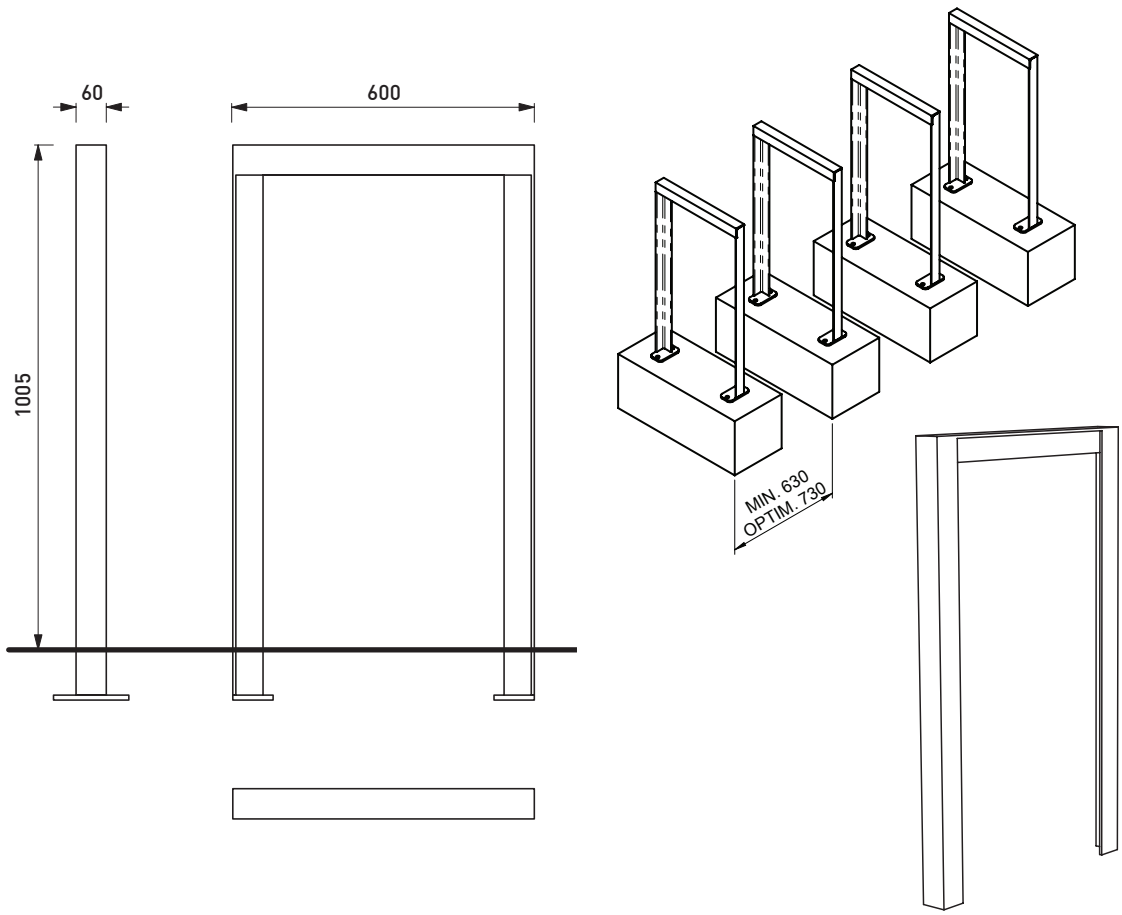

POČET		KS	6

ODPADKOVÝ KOŠ

OZNAČENÍ	M10

ROZMĚRY	šířka	výška	délka	BAREVNOST	nosná kce	LAMELY	
	250	930	348		RAL 7043	AKÁT	
					GRAFITOVÁ ŠEDÁ	PŘÍRODNÍ	

POPIS

OCELOVÁ KONSTRUKCE - SVAŘENEC Z OHÝBANÝCH VÝPALKŮ Z OCELOVÉHO PLECHU TLOUŠŤKY 4 MM, L-PROFILŮ 70 X 50 X 6 A 30 X 20 X 2 A PLOCHÝCH TYČÍ 30 X 5 A 40 X 5. OCELOVÁ KONSTRUKCE JE OPATŘENA OCHRANNOU VRSTVOU ZINKU A PRÁŠKOVÝM VYPALOVACÍM LAKEM.
OHÝBANÝ POZINKOVANÝ PLECHE TLOUŠŤKY 0,8 MM, OBJEM 45 L.
6 LAMEL Z MASIVNÍHO AKÁTOVÉHO DŘEVA OBDÉLNÍKOVÉHO PRŮŘEZU 50 X 10 X 745 NA OCELOVÉ KONSTRUKCI POVĚŠENÉ NA PANTECH. 6 LAMEL Z MASIVNÍHO AKÁTOVÉHO DŘEVA OBDÉLNÍKOVÉHO PRŮŘEZU 50 X 10 X 745 NA OCELOVÉ KONSTRUKCI PEVNĚ PŘIPOJENÉ K NOSNÉ KOSTŘE.

PŘÍSLUŠENSTVÍ

KOTVENÍ POD ZPEVNĚNÉ PLOCHY DO BETONOVÉHO ZÁKLADU (BETON C20/25) POMOCÍ ZÁVITOVÝCH TYČÍ M10 (CHEMICKÁ KOTVA). VČETNĚ VŠECH KOMPLETAČNÍCH PRVKŮ.

POZNÁMKA

HMOTNOST 36 KG
OBJEM KOŠE 45 L

SCHÉMA

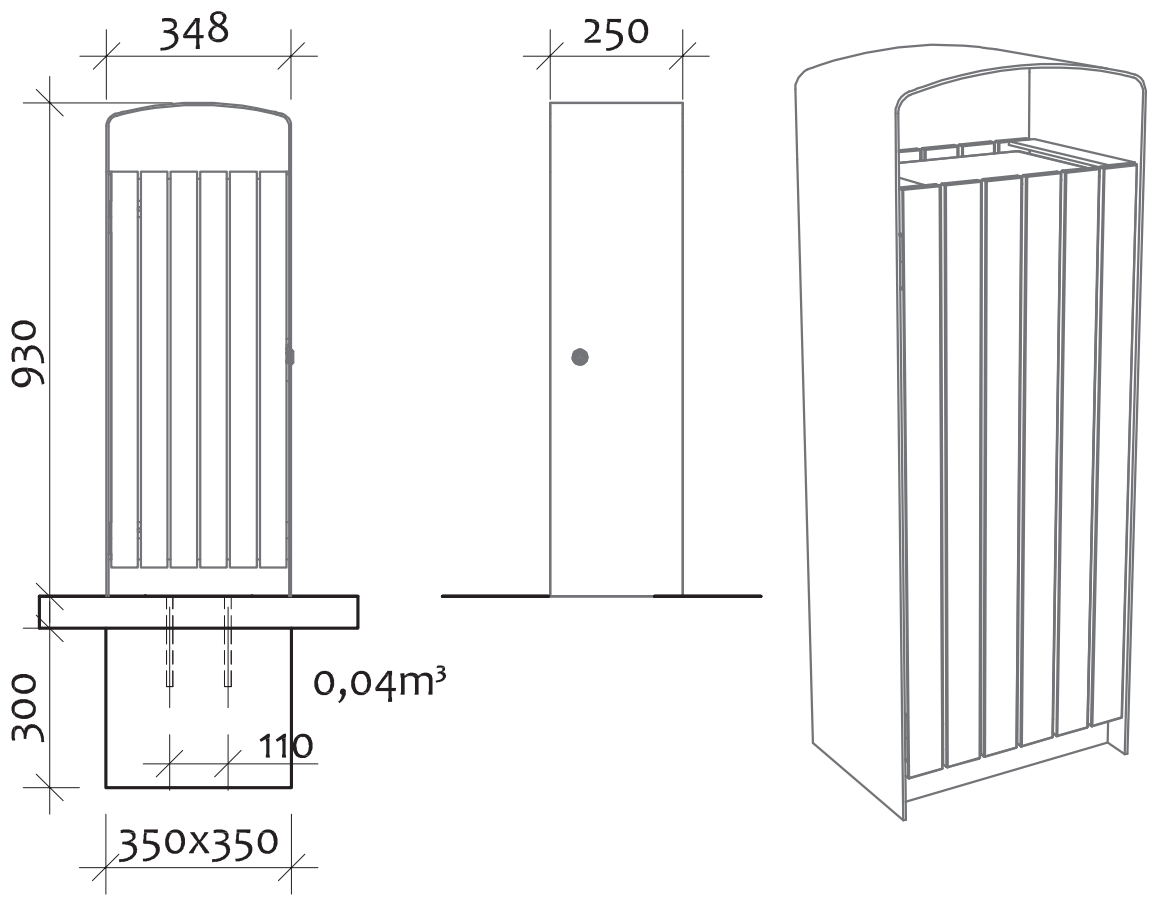

POČET		KS	2

ODVODŇOVACÍ ŽLAB

OZNAČENÍ	Z3

ROZMĚRY	šířka	hloubka	délka	BAREVNOST	nosná kce		
	130	160	1000		RAL 9011		
					GRAFITOVÁ ČERNÁ		

POPIS	LINEÁRNÍ ODVODŇOVACÍ BETONOVÝ ŽLAB S LITINOVOU MŘÍŽÍ. BETON TŘÍDY C35/45.

PŘÍSLUŠENSTVÍ		POZNÁMKA	ÚNOSNOST 12,5 TUNY

SCHÉMA

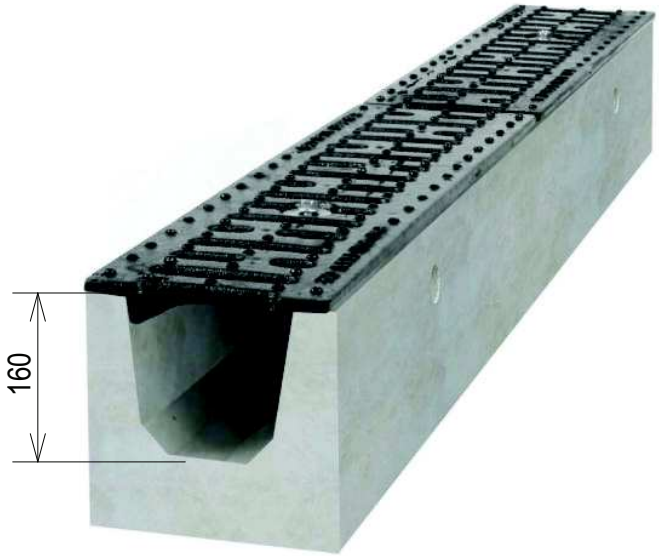

		bM	8
POČET		KS	8

GEIGER - LAPAČ STŘEŠNÍCH SPLAVENIN

OZNAČENÍ	Z6

ROZMĚRY	šířka	výška	délka	BAREVNOST	nosná kce		
	155	160	305		POLYPROPYLÉN		
					ČERNÁ		

POPIS	LAPAČ STŘEŠNÍCH SPLAVENIN BOČNÍ - D 110 (GEIGER) PRO ODVOD DEŠŤOVÝCH (POVRCHOVÝCH) VOD DO ODVODŇOVACÁCH SYSTÉMŮ VNĚ BUDOV. NA GEIGERY BUDOU PŘIPOJENY OKAPOVÉ SVODY. MATERIÁL POLYPROPYLÉN.

PŘÍSLUŠENSTVÍ	VČETNĚ VŠECH KOMPLETAČNÍCH PRVKŮ.	POZNÁMKA	PRŮMĚR ODTOKU 110 MM

SCHÉMA

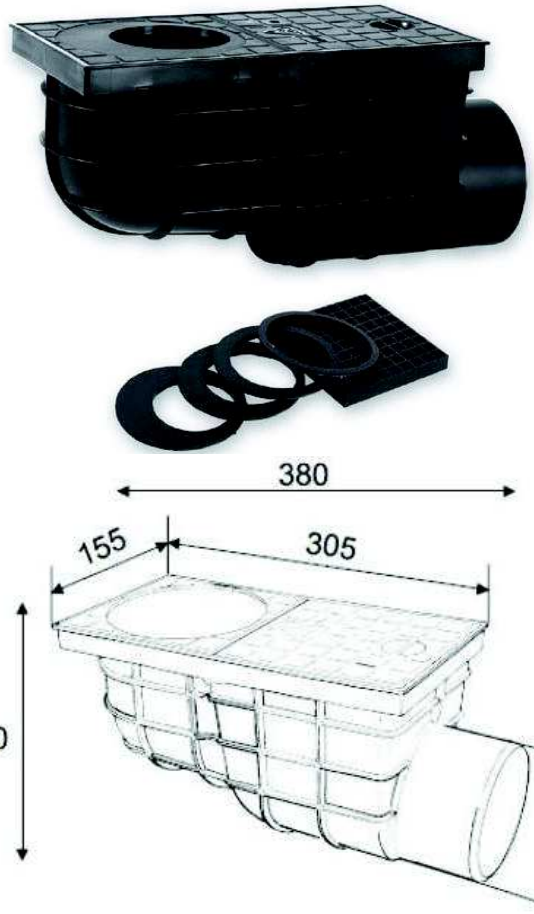

POČET		KS	4

KANALIZAČNÍ POKLOP

OZNAČENÍ	Z7

ROZMĚRY	VNĚJŠÍ ∅	výška	VNITŘNÍ ∅	BAREVNOST	nosná kce		
	785	160	610		RAL 9011		
					GRAFITOVÁ ČERNÁ		

POPIS

LITINOVÝ POKLOP PRO ZAKRYTÍ ŠACHTOVÉ SESTAVY S ODVĚTRÁNÍM (TŘÍDA POKLOPU D400 - ZKUŠEBNÍ ZATÍŽENÍ 400 kN = 40 t, DLE ČSN EN 124).
ŠACHTOVÝ KANALIZAČNÍ POKLOP SE VSTUPNÍM PRŮMĚREM 600 MM.

VČETNĚ DOPLNĚNÍ PŘECHODOVÉ, VYROVNÁVACÍ NEBO JINÉ BETONOVÉ SKRUŽE.

PŘÍSLUŠENSTVÍ

DOPLNĚNÍ ŠACHTY BETONOVOU SKRUŽÍ PRO OSAZENÍ POKLOPU. VČETNĚ VŠECH KOMPLETAČNÍCH PRVKŮ.

POZNÁMKA

HMOTNOST POKLOPU 156 KG

SCHÉMA

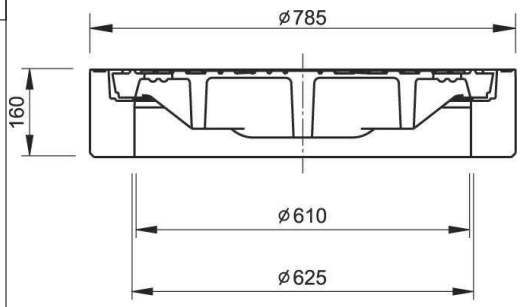

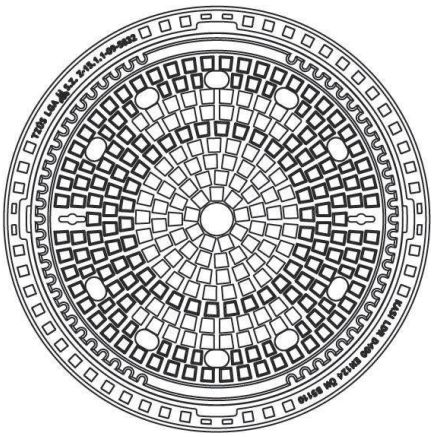

INSPIRACE VYROVNÁVACÍ SKRUŽE

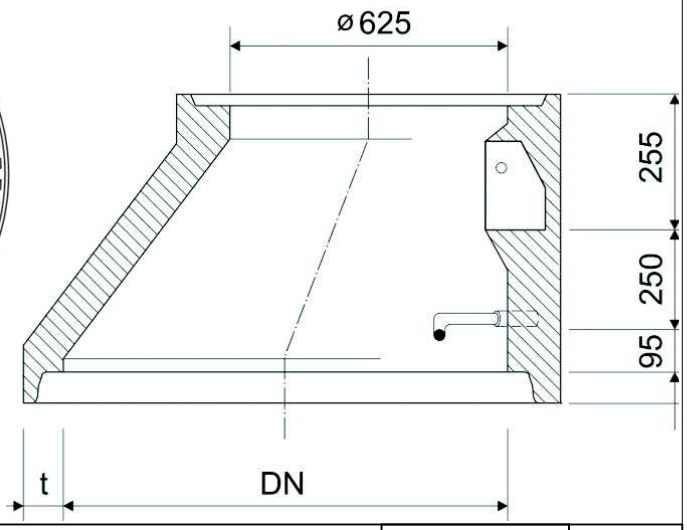

POČET	KOMPLET	KS	1