KATASTRY	k.ú. Lišice		
PARCELNÍ ČÍSLA	1695/3	1707/3	
DRUH POVRCHU	živičný povrch	nezp.	cesta
VZDÁLENOSTI ŠACHET	10.30	11.70	
OZNAČENÍ ŠACHET	C–2/115.0°	C1–1/157.0°	C1–2

SMĚROVÉ POMĚRY

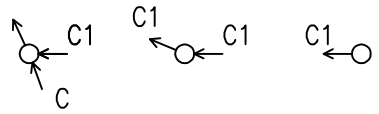

MĚŘÍTKA 1:500/100

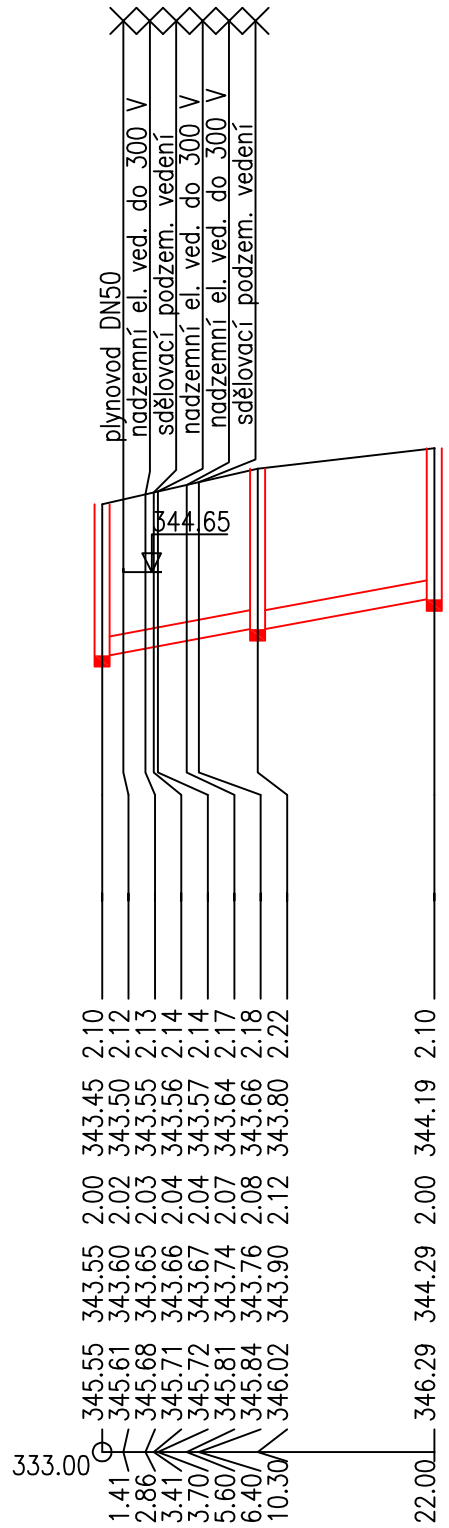

| | | |