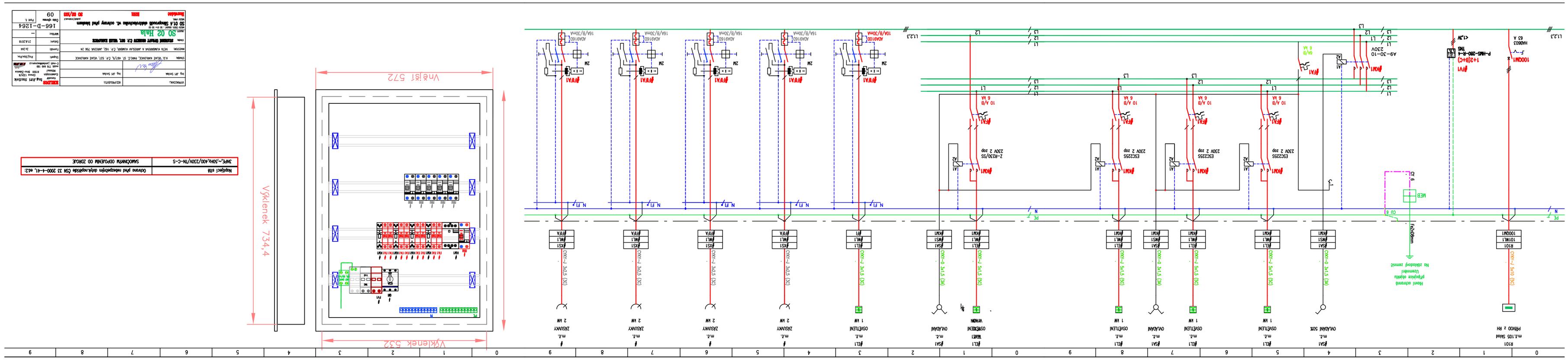
Vyklenek 734,4
Vyklenek 572
Vyklenek 552
Výrobní číslo
SAMOČINNÝ ODPOJENÍM OD ZDROJE
166-D-1264
09
SO 02 Hala
SO 01A Zastavěná plocha
Dle zkoušky zemnič
Fundamentzemnič
1000MT
1+2(E+C)
P-HMS-280-R-4
TNS
<1,2W
HA8603
63 A
L1,2,3
PE
N
10A/B/30mA
16A/B/30mA
6A/B
6 kA
10 A/B
ESC225S
2X2V 2 zap
Z-R230/SS
230V 2 zap
A9-30-10
230V
Hlavní ochranný pospojení
Na základovou zemnič